〈 Melt Pendant 50 LED 〉

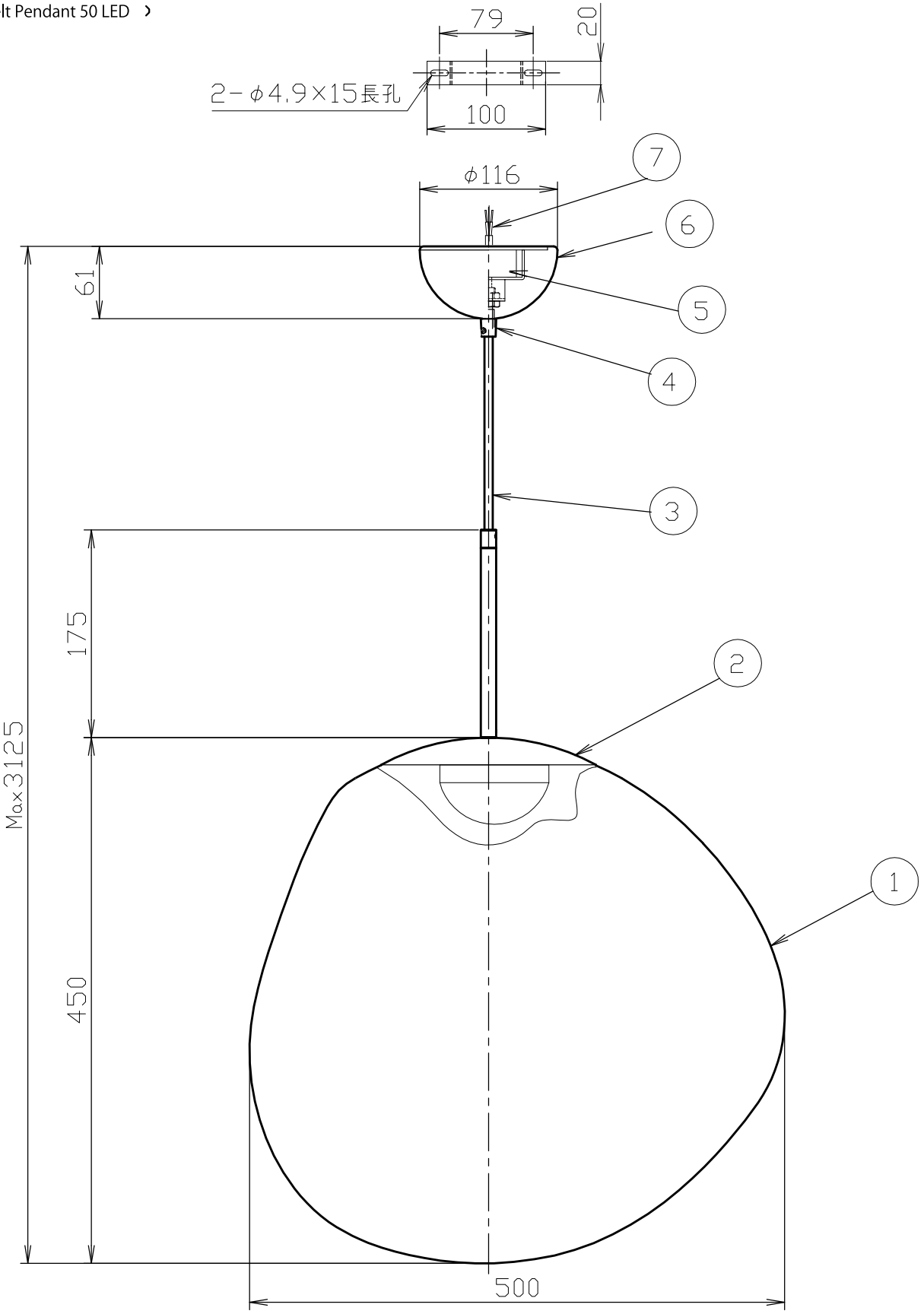

安全のためにご使用前に必ず取扱説明書をお読みください。

部番	部品名	材質	数	備考
7	棒端子		2	
6	フランジ	鉄	1	
5	LEDドライバー		1	
4	固定ナット	ナイロン(PA66)	1	
3	コード	HVCTF	1	
2	LED内蔵灯具		1	
1	シェード	ポリカーボネート	1	

対応調光器

試験済み調光器一覧
- パナソニック WTC57521W
- 東芝 WDG9001
- コイズミ照明 AE36745E(3A)
- 大光 LZA-90306E(3A)
- 遠藤 RX116WC

尺度	1/5	品番	017000000218/CHROME 017000000219/COPPER 017000000220/GOLD 017000000221/SMOKE		
質量	2.3 kg	電球	内蔵LED 6W		
検印		印		印	藤沢
作成日	2020.04.19	林物産			