FLOS

260408

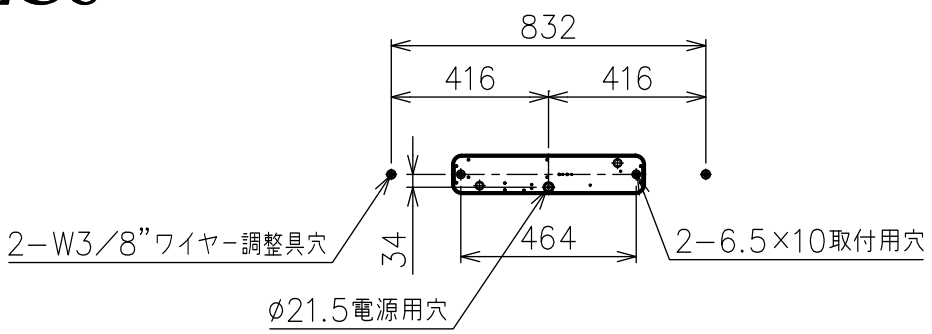

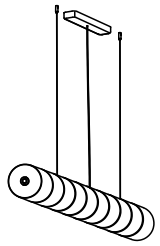

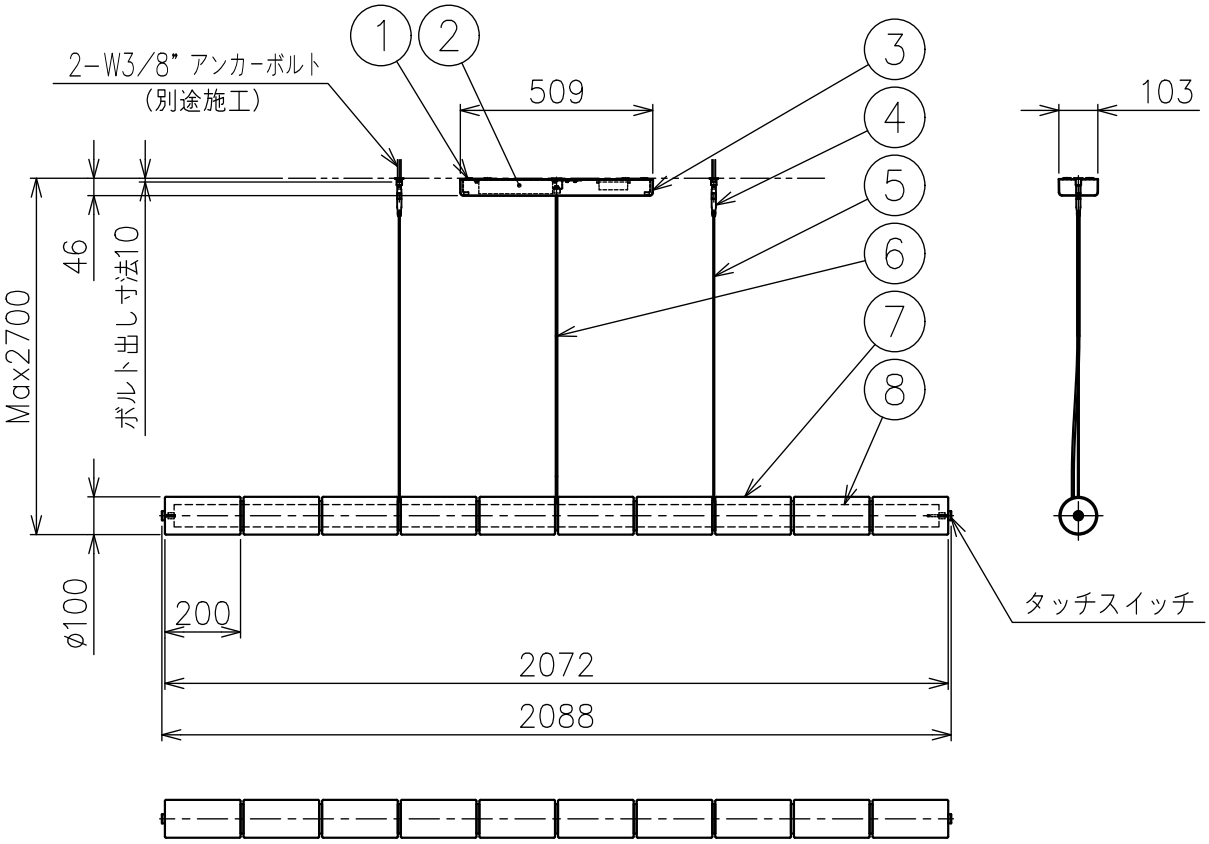

※LEDの発光色、明るさには個体差があります
あらかじめご了承ください。

⚠ 安全上のご注意

- この器具は非防水です。湿気の多い場所や外では使用しないでください。
- 天井取付け専用器具です。傾斜天井には取付けないでください。
- 落下して危険が生じるおそれのある場所には設置しないでください。
- 湿度及び周囲温度の高い場所では、使用しないでください。

付属品
- 六角レンチ2mm：1ヶ
- 取付ネジ：2ヶ

定格電圧	消費電力
100−240V	145W

品番	品名	材質	数量	摘要
8	灯具	アルミ	1	
7	セード	ガラス	10	クリア
6	コード	塩化ビニル	1	クリア
5	ワイヤー	ステンレス	2	ø1.5
4	ワイヤー調節具	ステンレス	2	
3	フランジ	樹脂	1	白色塗装
2	LEDドライバー	−	1	DC48V
1	取付板	鋼板	1	クロメート処理

第三角法	作図	KF	単位	mm	尺度	1/20	質量	12.5 kg

特記事項	・屋内専用 ・配光タイプ：UPPER→全灯→DOWN→消灯 ・調光タイプ：100%~10%、10%~100%
光源	高演色LED 2700K
色種	
品番	LUCE CILINDRICA S2

※本品の規格および外観は改良のため予告なしに変更する事がありますので、あらかじめご了承ください。