FLOS

171008 221116

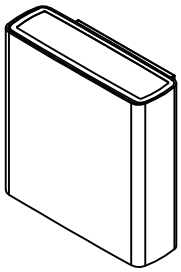

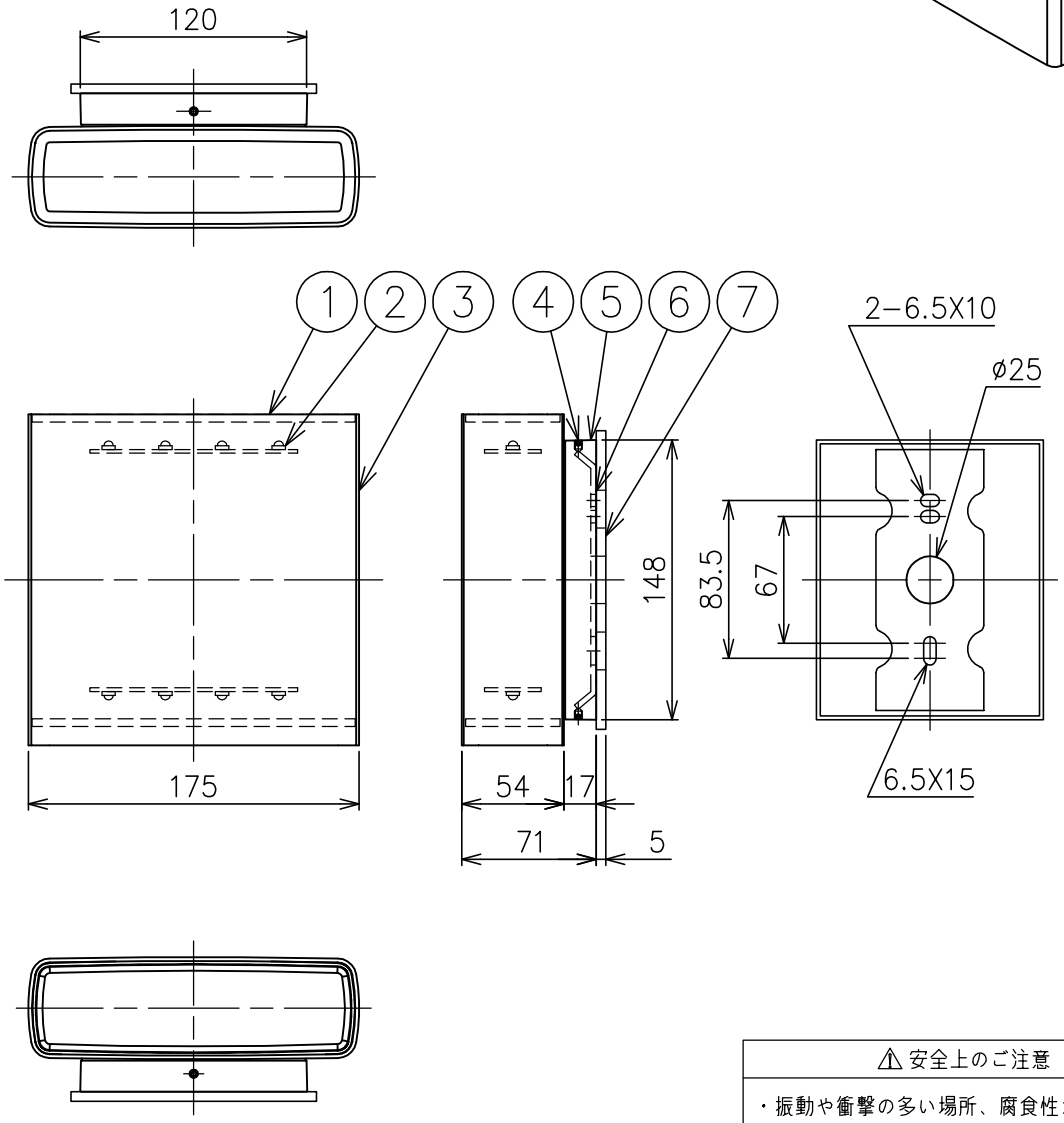

⚠ 安全上のご注意

- 振動や衝撃の多い場所、腐食性ガスの発生する場所、海岸隣接地帯では使用しないでください。
- 湿度及び周囲温度の高い場所では、使用しないでください。
- 器具背面から水のかかる場所へは取り付けないでください。
- 指定方向以外の取付はしないでください。
- 器具と取付面の間は防水コーキング処理を施してください。

色種欄

W	ホワイト
G	グレー
DH	ディープブラウン
B	ブラック
DG	ダークグレー

付属品
・六角レンチ2.5mm：1ヶ
・取付ネジ：2ヶ

品番	品名	材質	数量	摘要
8				
7	ベースパッキン	スポンジゴム	1	黒色
6	取付板	ステンレス	1	
5	フランジ	アルミ	1	指定色塗装仕上
4	フランジ固定ネジ	ステンレス	2	M4
3	本体	アルミ	1	指定色塗装仕上
2	LEDユニット	ーー	1	21W
1	カバー	ガラス	2	クリア模様入り

特記事項	・防雨形 ・定格電圧：100−240V ・スポット配光（10°）
適合ランプ	高出力LED 3000K 21W
色種	上記
品番	CLIMBER 175 SPT 30K

第三角法	作図	KI	単位	mm	尺度	1／4	質量	2.2 kg

※本品の規格および外観は改良のため予告なしに変更する事がありますので、あらかじめご了承ください。