WHIRL 45 PENDANT LED

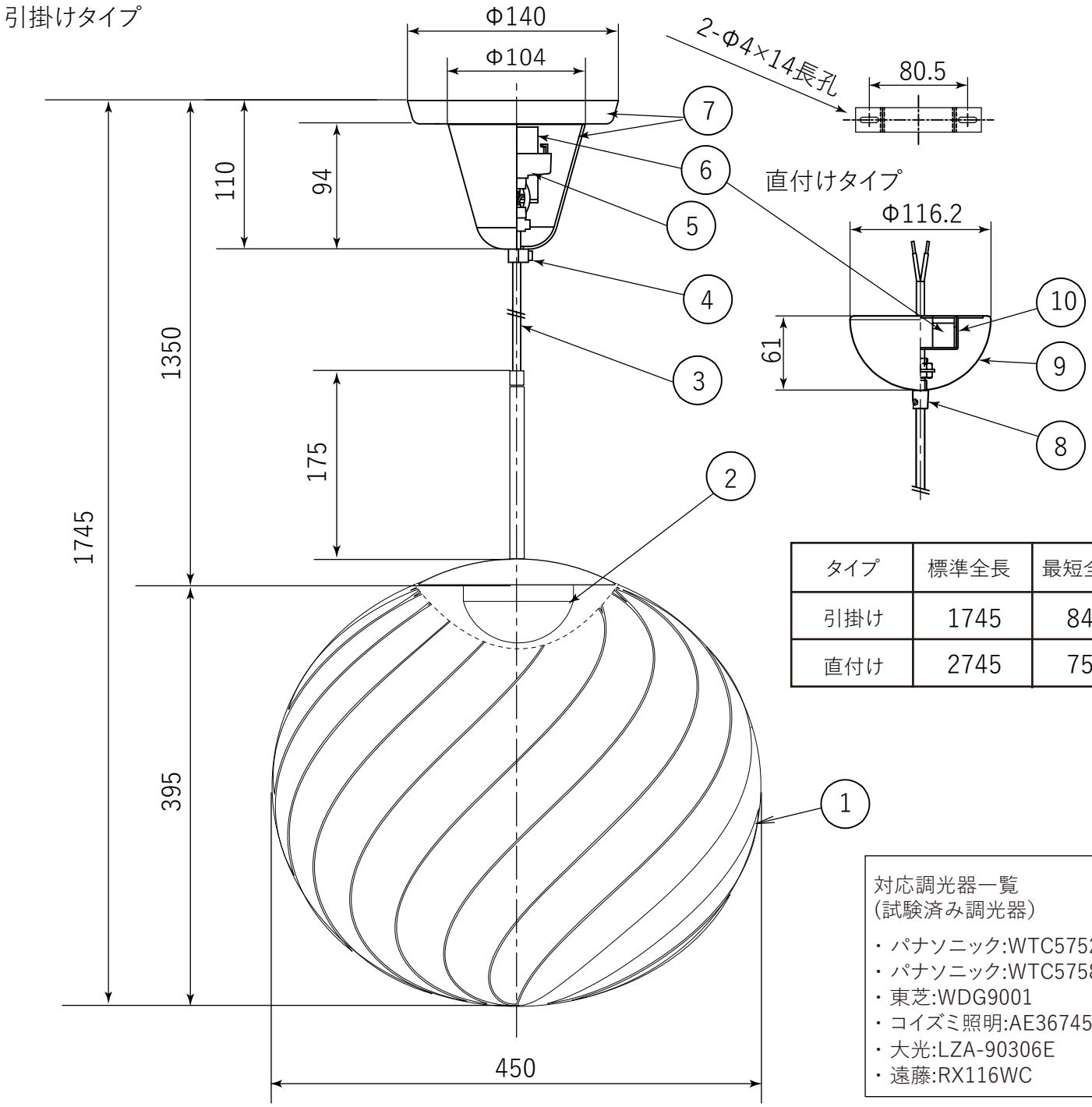

タイプ	標準全長	最短全長
引掛け	1745	840
直付け	2745	750

対応調光器一覧
(試験済み調光器)

- パナソニック:WTC57521W
- パナソニック:WTC57582W
- 東芝:WDG9001
- コイズミ照明:AE36745E
- 大光:LZA-90306E
- 遠藤:RX116WC

部番	部品名	材質	数	備考
10	ブラケット	鉄	1	
9	フランジ	鉄	1	
8	固定ナット	鉄	1	
7	フランジ	ABS	1	
6	LEDドライバー		1	L1C351S9HT9
5	引掛けシーリングキャップ	ユリア樹脂	1	WG7061W
4	固定ナット	ナイロン	1	
3	コード	H03VV-F	1	
2	LED		1	
1	シェード	ポリカーボネート	1	

注意事項	本商品は直流電源を使用する器具です。 交流電源(AC100V)を直接入力すると破損しますので、絶対にしないでください。 安全のためにご使用の前に必ず取扱説明書をお読みください。
品番	引掛け仕様 TL31WHR02-GDC TL31WHR02-SVC 直付け仕様 TL32WHR02-GDO TL32WHR02-SVO
質量	2.3 Kg
光源	LED 6W
尺度	1/5
検印	印 印 武田
作成日	2026/01/06
	TDX株式会社